Homologation N°

**23/P/19**

# FICHE D'HOMOLOGATION
# *HOMOLOGATION FORM*

## COMMISSION INTERNATIONALE DE KARTING - FIA

## PNEUMATIQUE / *TYRE*

| | | |
|---|---|---|
| Manufacturier | *Tyre Manufacturer* | MG INDÚSTRIA E COMERCIO S/A |
| Marque | *Make* | MG |
| Modèle | *Model* | HZi 10 x 4.60 – 5 / Slick |
| Catégorie | *Category* | Group 1&2 |
| Durée de l'homologation | *Validity of the homologation* | 3 ans / *3 years* |
| Nombre de pages | *Number of pages* | 4 |
| Nombre de pages annexes | *Number of appended pages* | 0 |

| | |
|---|---|
| La présente Fiche d'Homologation reproduit descriptions, illustrations et dimensions du pneumatique au moment de l'homologation CIK-FIA. Le Manufacturier a la possibilité de les modifier seulement dans les limites fixées par le règlement CIK-FIA en vigueur. | *This Homologation Form reproduces descriptions, illustrations and dimensions of the tyre at the time of the CIK-FIA homologation. The Tyre Manufacturer may modify them, but only within the limits laid down by the CIK-FIA regulations in force.* |

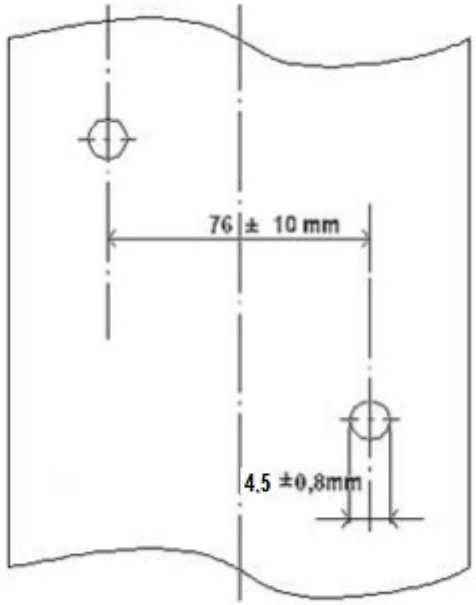


| | |
|---|---|
| PHOTO DU PNEU MONTÉ SUR LA JANTE | DESSIN DE LA BANDE DE ROULEMENT |
| *PHOTO OF THE TYRE FITTED TO THE RIM* | *TREAD DESIGN DRAWING* |

| | |
|---|---|
| Signature et tampon de l'ASN | Signature et tampon de la CIK-FIA |
| *Signature and stamp of the ASN* | *Signature and stamp of the CIK-FIA* |

Copyright © 2016 by CIK-FIA. All rights reserved.

| DESCRIPTIONS TECHNIQUES | | TECHNICAL DESCRIPTIONS | | | | |
|---|---|---|---|---|---|---|
| Sous une température de 23°C +/- 2°C, avec une humidité de 50% +/-5% | | *At a temperature of 23°C +/- 2°C and with a humidity of 50% +/-5%* | | | | |
| **Pt** | **Descriptions** | ***Descriptions*** | Valeurs | | Tolérances | |
| **1** | Dimensions | *Dimensions* | 10 x 4.60 – 5 | | - | |
| **2** | Désignation du mélange | *Tread compound designation* | HZi | | - | |
| **3** | Pression de service | *Service pressure* | 0,95 bar | | +/- 0,3 bar | |
| **4** | Pression de gonflage maximum | *Maximum inflation pressure* | 4 bar | | Max | |
| **5** | Capacité de charge maximum | *Maximum load capacity* | 80 Kg | | Max | |
| **6** | Vitesse maximale | *Maximum speed* | 185 Km/h | | Max | |
| **7** | Rigidité latérale et verticale (sous charge de 40 kg) | *Lateral and vertical stiffness (under 40 kg load)* | L 1 mm<br>V9 mm | | +/- 1 +/- 2 | |
| **8** | Rigidité latérale et verticale pour SK et ICE (sous charge de 50 kg) | *Lateral and vertical stiffness for SK & ICE (under 50 kg load)* | ****** | | +/- 1 +/- 2 | |
| **9** | Profondeur du profil | *Depth of tread* | 4,0 mm | | +/- 0,5 mm | |
| **10** | Poids en grammes | *Weight in grams* | 1,210 Kg | | +/- 10 % | |
| **11** | Nombre de plis | *Numbers of plies* | 2 | | - | |
| **12** | Épaisseur de la bande de roulement | *Tread thickness* | 4,5 mm | | +/- 1,0 mm | |
| **13** | Nombre d'indicateurs d'usure du pneu | *Number of tread wear indicators* | 6 | | - | |
| **14** | Matériel de la carcasse | *Carcass material* | Poliester | | - | |
| **15** | Angle de tissage de la toile du pneu | *Angle of tyre canvass* | 31º | | +/- 3° | |
| **16** | Type du fil de tissage (Selon ISO) | *Canvass thread type (According to ISO)* | 1440 | | - | |
| **17** | Pneu tubeless | *Tubeless tyre* | YES | | - | |
| | | | | | | |
| **18** | Dureté superficielle de la bande de roulement (ISO 48 :2010 – 2 échantillons de 2mm d'épaisseur) | *Superficial tread hardness (ISO 48:2010 – 2 samples of 2mm thickness)* | 51.6 | | +/- 5<br>DIDC - *IRHD* | |
| **19** | Contrainte-déformation en traction (ISO 37:2011 – éprouvette type 3) | *Tensile stress-strain (ISO 37:2011 – type 3 sample)* | *At 100%* | *At 300%* | *At 100%* | *At 300%* |
| | | | 1.2 | 5.7 | +/- 0.5 MPa | +/- 0.8 MPa |
| | | | | | | |
| | | | | | | |
| **20** | Classification (selon ISO 37:2005 – 300%) | *Classification (according to ISO 37:2005 – 300%)* | ~~PRIME (medium)~~ | | OPTION (hard) | |

Copyright © 2016 by CIK-FIA. All rights reserved.

| B | DESSIN EN SECTION TRANSVERSALE ET MESURES DU PNEU MONTÉ SUR UNE JANTE | B | *DRAWING OF CROSS SECTION AND DIMENSIONS OF TYRE FITTED TO A RIM* |
|---|---|---|---|

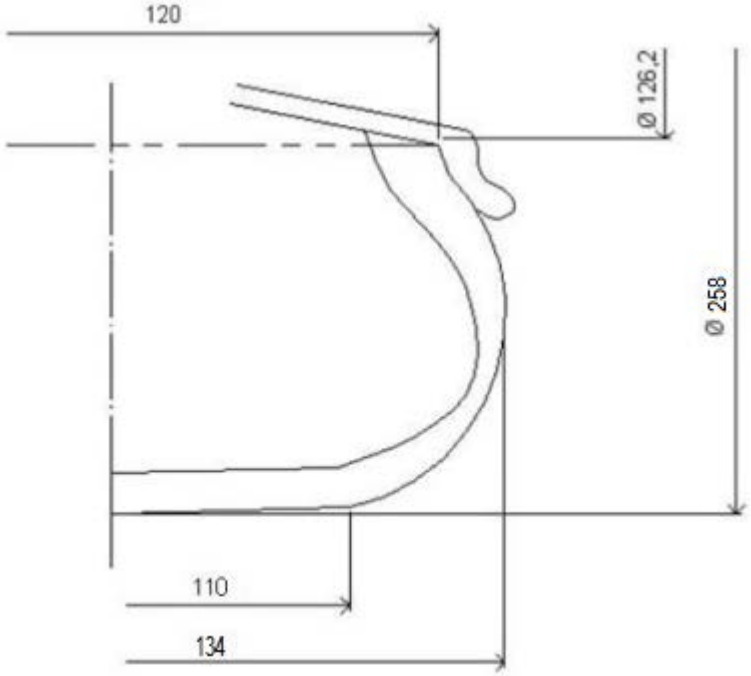


| Tolérances *Tolerances* | |
|---|---|
| ∅ 126,2 mm | +0 -1 mm |
| ∅ 258 mm | ± 10 mm |
| 120 mm | ± 5 mm |
| 110 mm | ± 10 mm |
| 134 mm | ± 10 mm |
| | |
| | |
| | |
| | |
| | |
| | |
| | |
| Remarques *Comments* | |
| | |

**Jante 5'' standardisée / *Standardised 5'' rim***

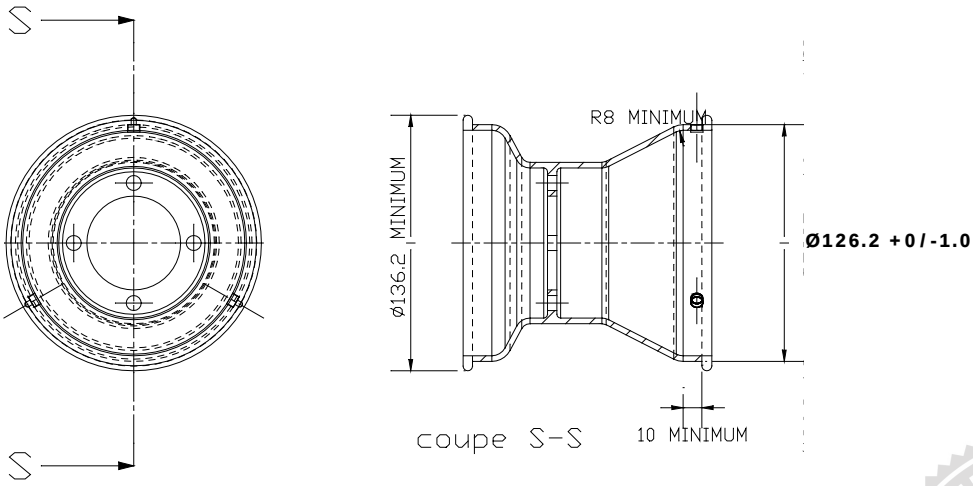


Copyright © 2016 by CIK-FIA. All rights reserved.

| | | |
|---|---|---|
| C | PHOTOS ET INSCRIPTIONS | Seules les inscriptions qui ne changeront pas tout au long de la fabrication sont reportées ci-dessous. |
| C | *PHOTOS AND INSCRIPTIONS* | *Only inscriptions which will not change during production are mentioned below.* |

Photo du flanc extérieur du pneu
*Photo of tyre external side wall*

Inscriptions sur le flanc extérieur du pneu
*Inscriptions on tyre external side wall*

| Texte *Text* | Hauteur *Height* | Trait *Stroke* |
|---|---|---|
| | mm | mm |
| MG (printed) | | |
| KART >> | 10 | 3,5 |
| 10 x 4.60 - 5 | 7,0 | 2,5 |
| Max inflation pressure 4 bar | 3,0 | 1,5 |
| CNPJ 93384311/0001-82 | 2,0 | 1,0 |

Photo du flanc intérieur du pneu
*Photo of tyre internal side wall*

Inscriptions sur le flanc intérieur du pneu
*Inscriptions on tyre internal side wall*

| Texte *Text* | Hauteur *Height* | Trait Stroke |
|---|---|---|
| | mm | mm |
| MG | 13 | 4,5 |
| 10 x 4.60 - 5 | 7,0 | 2,5 |
| HZi | 10 | 3,5 |
| CIK F/Z | 6,0 | 2,0 |
| Option | 4,5 | 1,8 |
| made in Brazil | 3,0 | 1,5 |
| For racing purpose only | 3,0 | 1,5 |
| tubeless | 3,0 | 1,5 |

Copyright © 2016 by CIK-FIA. All rights reserved.